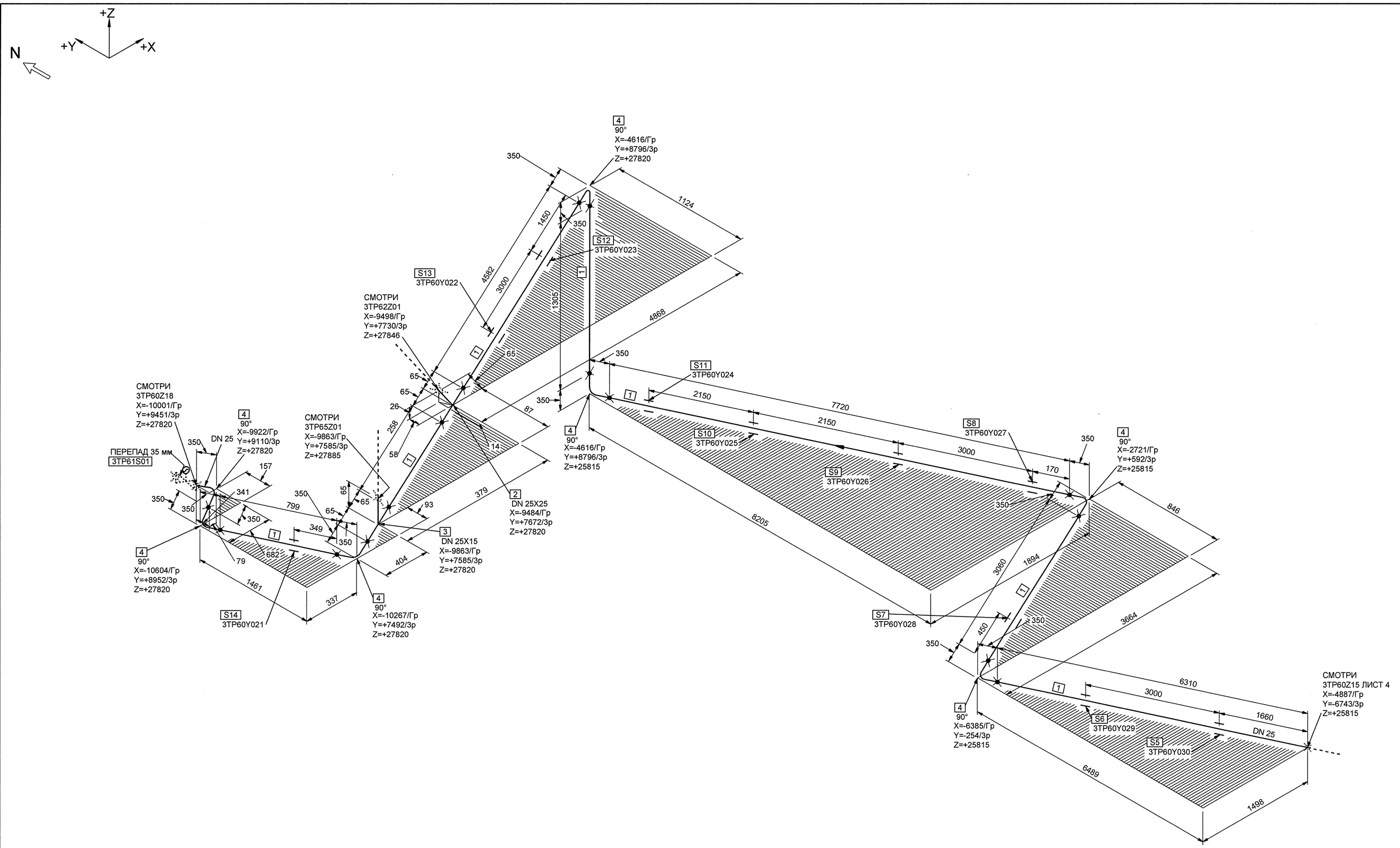

МОНТАЖНЫЕ ЭЛЕМЕНТЫ

ПОЗ	НАИМЕНОВАНИЕ	КОЛ	МАТЕРИАЛ	МАССА ЕД-ЦЫ, КГ
1	ОСТ 24.125.01-89 ТРУБА 32х3,5	24.034 М	08Х18Н10Т ТУ 14-3Р-197-2001	2.47
2	04 ОСТ 24.125.15-89 ТРОЙНИК DN 25	1	08Х18Н10Т ГОСТ 5632-72*	1.20
3	05 ОСТ 24.125.16-89 ТРОЙНИК DN 25х15	1	08Х18Н10Т ГОСТ 5632-72*	1.00
4	20 ОСТ 24.125.03-89 ОТВОД 90°-32х3,5-200х200-636 - R150	7	08Х18Н10Т ТУ 14-3Р-197-2001	1.57
5	3TP60Y030 ОПОРА СКОЛЬЗЯЩАЯ	1		-
6	3TP60Y029 ОПОРА НЕПОДВИЖНАЯ	1		-
7	3TP60Y028 ОПОРА СКОЛЬЗЯЩАЯ	1		-
8	3TP60Y027 ОПОРА СКОЛЬЗЯЩАЯ	1		-
9	3TP60Y026 ОПОРА СКОЛЬЗЯЩАЯ	1		-
10	3TP60Y025 ОПОРА СКОЛЬЗЯЩАЯ	1		-
11	3TP60Y024 ОПОРА НЕПОДВИЖНАЯ	1		-
12	3TP60Y023 ОПОРА НЕПОДВИЖНАЯ	1		-
13	3TP60Y022 ОПОРА СКОЛЬЗЯЩАЯ	1		-
14	3TP60Y021 ОПОРА НЕПОДВИЖНАЯ	1		-

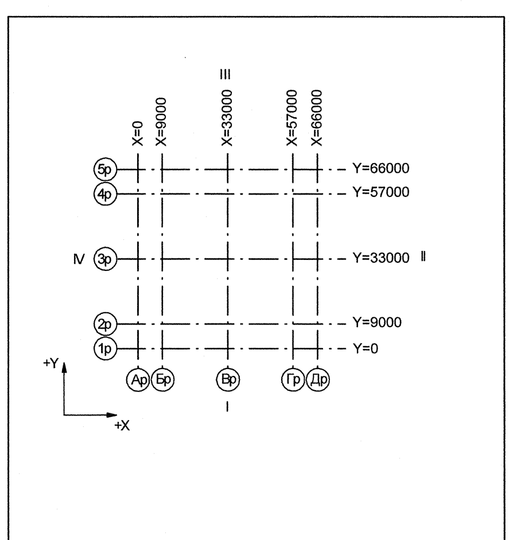

Номер трубопровода - III
Подведомственность - ПБ 03-585-03
Категория трубопровода по ПБ 03-585-03 - III В
Класс безопасности по НП-001-97 - 4
Категория сейсмостойкости по НП-031-01 - II
Рабочие параметры: Рр= 5.88 МПа, tр=150°С
Параметры пневмоиспытания: Рг=8.10 МПа, t не менее 5°С
Среда- Азот

3TG11Z01_01	—	3	DN 100	Z+ 2700 X+ 175 Y- 2775	3TG11W/01/N1				S8 3TG11Y01/PT-997				3TG11J01/ТГ-235
Код блока	Трубопроводы проектируемые	Позиция детали	Условный проход	Координаты элементов в здании	Код оборудования/ Номер патрубка	Шов заводской	Шов монтажный	Резьбовое соединение	Позиция опоры Код опоры / код проходки	Направление среды	Переход	Штуцер	Код герметичной проходки/ код проходки

Инв. N подл. | Подп. и дата | Взам. инв. N | ДОПОЛНИТЕЛЬНЫЕ ПОДПИСИ | ДОПОЛНИТЕЛЬНЫЕ ПОДПИСИ

R3.00780.1.0.11

АРХИВНЫЙ ЭКЗЕМПЛЯР

Изм.	Кол.уч.	Лист	№ док.	Подпись	Дата
Инж.2к.		Сухарева			18.05
Пров.вед.инж.		Веренцова			19.05
Пров.нач.гр.		Жук			19.05
Н.контр.		Краснояров			19.05

Инв.№ подл. R3.00780.1.0.11
Лист 65

R3.TP25.3072.011.01.00.036

Ростовская АЭС Блок 3

Реакторное отделение
Герметичная часть
Трубопроводы газовых сдувок Рр>2,2 МПа

Стадия	Лист	Листов
Р	5	5

Изометрический чертеж
3TP60Z15

ОАО "НИАЭП"
2012

Формат А1